ＦＬ３型網戸

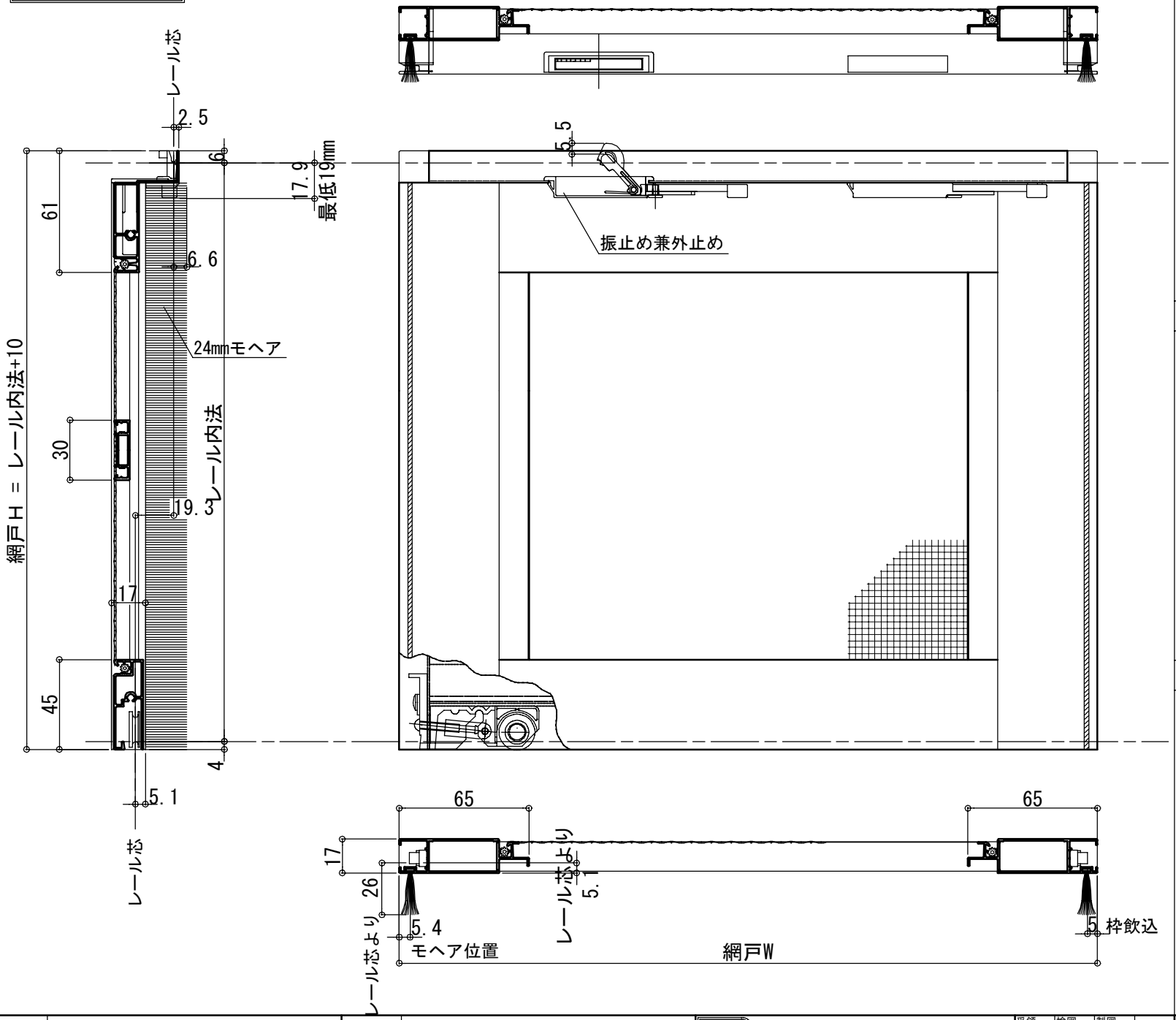

Ｆ型上桟Ⅲ

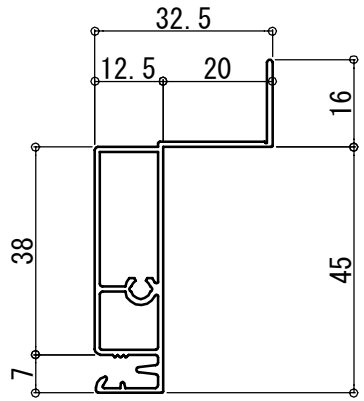

Ｌ型上下桟

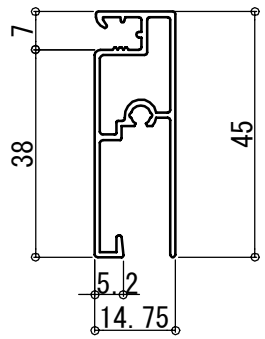

ビル用竪框３

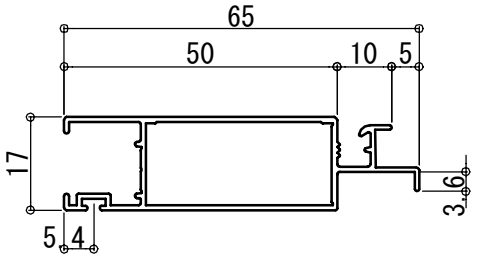

		東海アルミ工業（株）	受領	検図	製図	日付 2020/04/09 縮尺 A1	工事名 図面名 FL3型網戸（65框）	図番 1/1